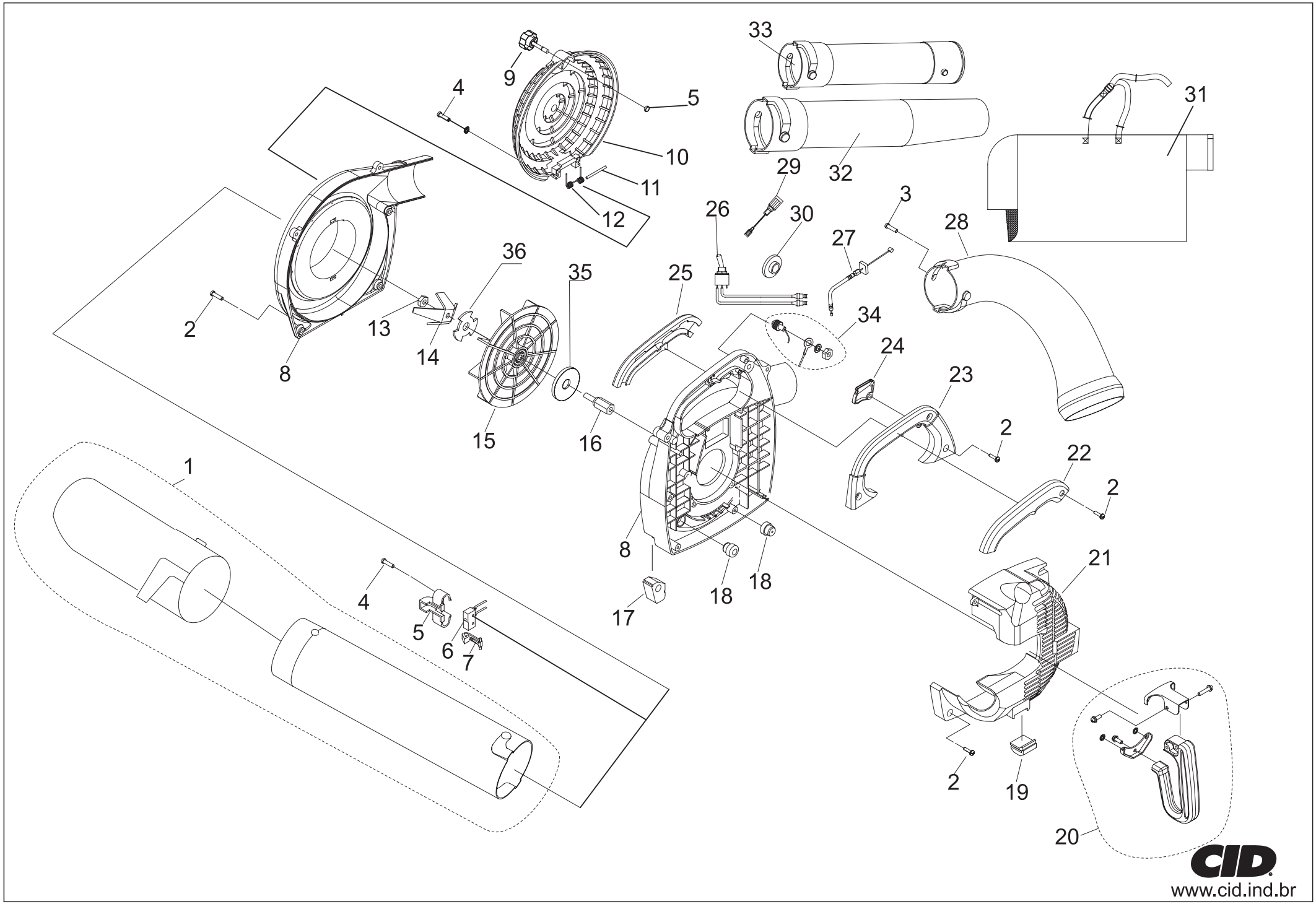
33
9
4
5
31
10
32
29
11
12
26
30
3
28
27
36
35
25
34
2
13
14
8
24
23
15
16
2
22
1
2
8
21
4
18
18
17
5
6
7
2
19
20
CID
www.cid.ind.br

SOPRADOR/ASPIRADOR TRITURADOR DE FOLHAS CID 470

POS.	CÓDIGO	QUANT.	DESCRIÇÃO
1	8115-1028	1	Tubo Aspirador Ponta CID 470/ Tubo Aspirador CID470
2	2135-0515	12	Paraf. Cab. Cilind. Sext. Int. M5X15 - ALLEN
3	2121-0510	1	Parafuso MQ Met PN PH M5X10 ZB
4	2121-0510	3	Parafuso MQ Met PN PH M5X10 ZB
5	8115-1051	1	Suporte do Interruptor CID 470
6	8115-1029	1	Chave de Proteção CID 470
7	8115-1052	1	Antena do Interruptor CID 470
8	8115-1030	1	Capa de Proteção de Ventoinha CID 470 / Corpo Base
9	8115-1053	1	Parafuso Borboleta CID 470
10	8115-1031	1	Tampa Aspirador 470
11	8115-1032	1	Eixo Articulador Tampa CID 470
12	8115-1033	1	Mola Articulador Tampa CID 470
13	8115-1034	1	Porca da Ventoinha CID 470
14	8115-1035	1	Faca Trituradora CID 470
15	8115-1036	1	Ventoinha CID 470
16	8115-1037	1	Eixo da Ventoinha CID 470
17	8115-0033	2	Pé de Apoio Soprador CID 470
18	8115-0032	2	Encosto de Borracha Tanque Soprador CID 470
19	8115-0034	1	Pé Apoio Lateral Soprador CID 470
20	8115-0020	1	Pegador Completo Soprador CID 470
21	8115-1040	1	Capa de Proteção do Tanque CID 470
22	8115-1041	1	Proteção LD do Pegador CID 470
23	8115-1042	1	Pegador CID 470
24	8115-1043	1	Gatilho CID 470
25	8115-1044	1	Proteção LE do Pegador CID 470
26	8115-1045	1	Chave ON/OFF CID 470
27	8115-1046	1	Cabo Acelerador CID 470
28	8115-1047	1	Tubo Coletor CID 470
29	8115-1054	2	Extensão do Interruptor CID 470
30	8115-1055	1	Apoio do Interruptor CID 470
31	8115-1048	1	Bolsa Coletora CID 470
32	8115-1050	1	Tubo Soprador Ponta CID 470
33	8115-1049	1	Tubo Soprador CID 470
34	8115-1056	1	Interruptor de Segurança CID 470
35	2139-0803	1	Arruela Lisa M8 x 1,5 DIN 125 ZB ØExt 16mm
36	8115-1057	1	Arruela da Lâmina CID 470

Revisão Anterior: Não se aplica

DESENHO ILUSTRATIVO

POS.	CÓDIGO	QUANT.	DESCRIÇÃO

CID 470 - REV. 18/07/2019