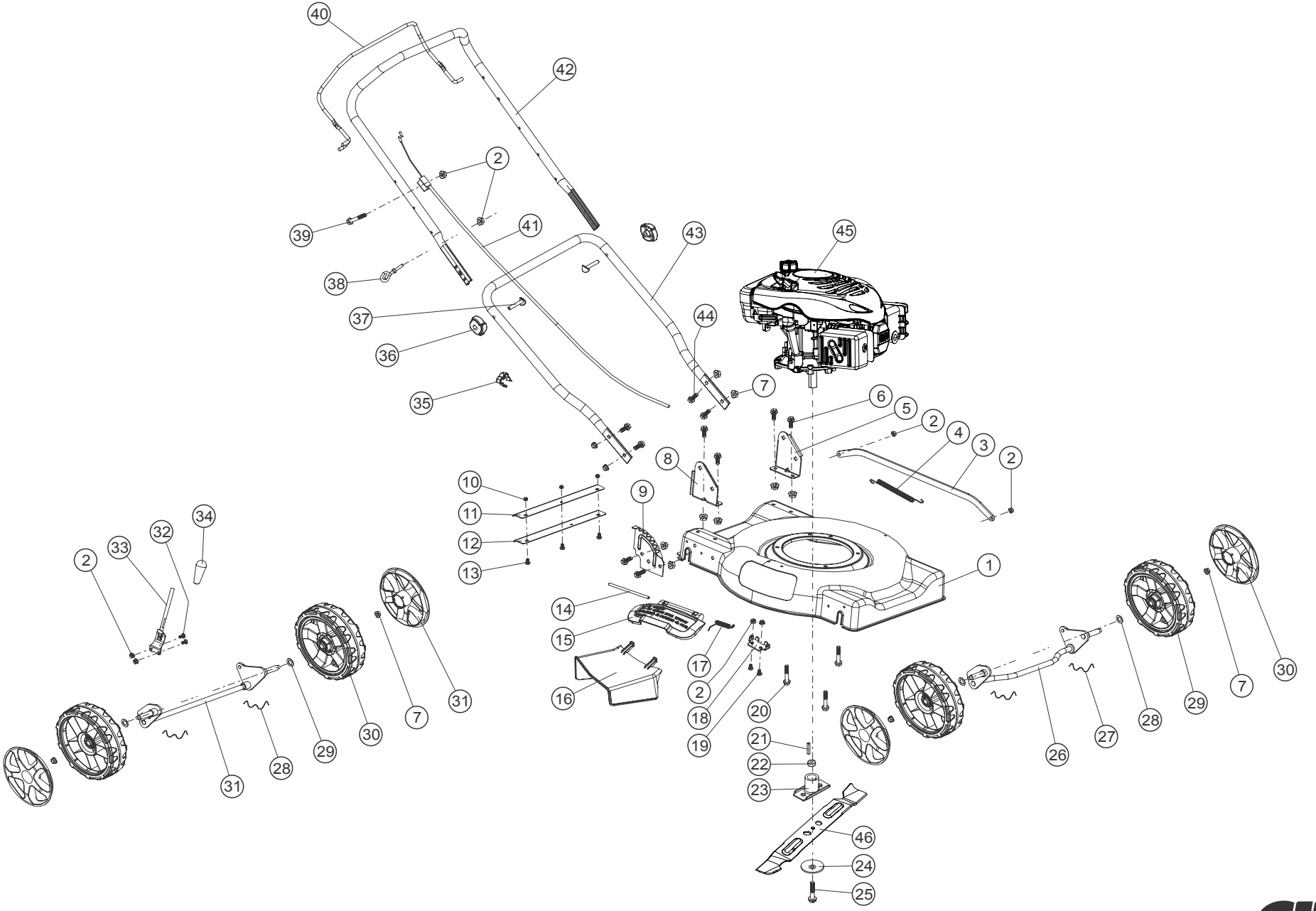

www.cid.ind.br

RECYCLADOR CID 48 MOTOR GASOLINA

POS.	CÓDIGO	QUANT.	DESCRIÇÃO
1	8123-0002	1	Base CID 48
2	2106-0606	6	Porca M6
3	8123-0001	1	Haste de comando CID 48
4	8123-0000	1	Mola de interligação das rodas
5	8123-0018	1	Suporte do empurrador esquerdo
6	8111-3083	6	Parafuso Sextavado M8x15
7	2106-0801	14	Porca Sextavada M8
8	8123-0019	1	Suporte empurrador direito
9	8123-0020	1	Placa do regulador de altura
10	2106-0501	3	Porca para pedra M5
11	8123-0021	1	Suporte lençol de borracha
12	8123-0022	1	Saia para pedra
13	2120-0512	3	Parafuso Sextavado M5X12
14	8123-0010	1	Eixo da articulação
15	8123-0011	1	Tampa da saída lateral
16	8123-0014	1	Saída lateral
17	8123-0012	1	Mola da articulação
18	8123-0013	1	Suporte da artuculação
19	2120-0613	2	Parafuso Sextavado M6x12
20	2120-0825	3	Parafuso Sextavado M8x25
21	8123-0003	1	Chaveta Do Flange CID48
22	8123-0004	1	Bucha distanciadora CID48
23	8111-3010	1	Flange da Faca CID 52SL
24	8123-0005	1	Arruela da Faca CID48
25	2130-0826	1	Parafuso Cab. Sext. 3/8 x 1.3/4 UNF 24FG5
26	8123-0009	1	Eixo Dianteiro CID48
27	8123-0008	4	Grampo de Fixação do Eixo CID48
28	8123-0108	4	Arruela Ondulada da Roda CID52B
29	8123-0007	4	Roda Dianteira CID48
30	8123-0006	4	Calota Dianteira CID48
31	8123-0015	1	Eixo Traseiro CID48
32	2120-0617	2	Parafuso Sext. MA RI M6 x 16 CLASSE 8.8 ZB
33	8123-0016	1	Alavanca de Regulagem de Altura CID48
34	8123-0017	1	Luva da Alavanca CID48
35	8123-0025	1	Abraçadeira Cabo de Freio CID48
36	8123-0024	2	Manipulo do Empurrador CID48
37	8111-3067	2	Parafuso Empurrador Meio BR460-510SH
38	8123-0027	1	Gancho da Partida Retrátil CID48
39	2140-0645	1	Paraf. Sext. Flang M6X45 ZB CLASSE 8.8
40	8123-0029	1	Alavanca de freio CID48
41	8123-0030	1	Cabo de freio CID48

Revisão Antiga: - NÃO SE APLICA

DESENHO ILUSTRATIVO

POS.	CÓDIGO	QUANT.	DESCRIÇÃO
42	8123-0028	1	Empurrador superior CID48
43	8123-0023	1	Empurrador inferior CID48
44	8123-0026	4	Parafuso Sextavado M8x16
45	8106-1007	1	Motor Gas. CID 196cc 4T eixo vertical 6,5hp
46	3202-1519	1	Faca Recyclador de grama CID48G
47			
48			
49			
50			
51			
52			
53			
54			
55			
56			
57			
58			
59			
60			
61			
62			
63			
64			
65			
66			
67			
68			
69			
70			
71			
72			
73			
74			
75			
76			
77			
78			
79			
80			
81			
82			
83			
84			

4548-0103 - CID 48G - Base 8122-4803 - REV. 01 - 09/04/2019