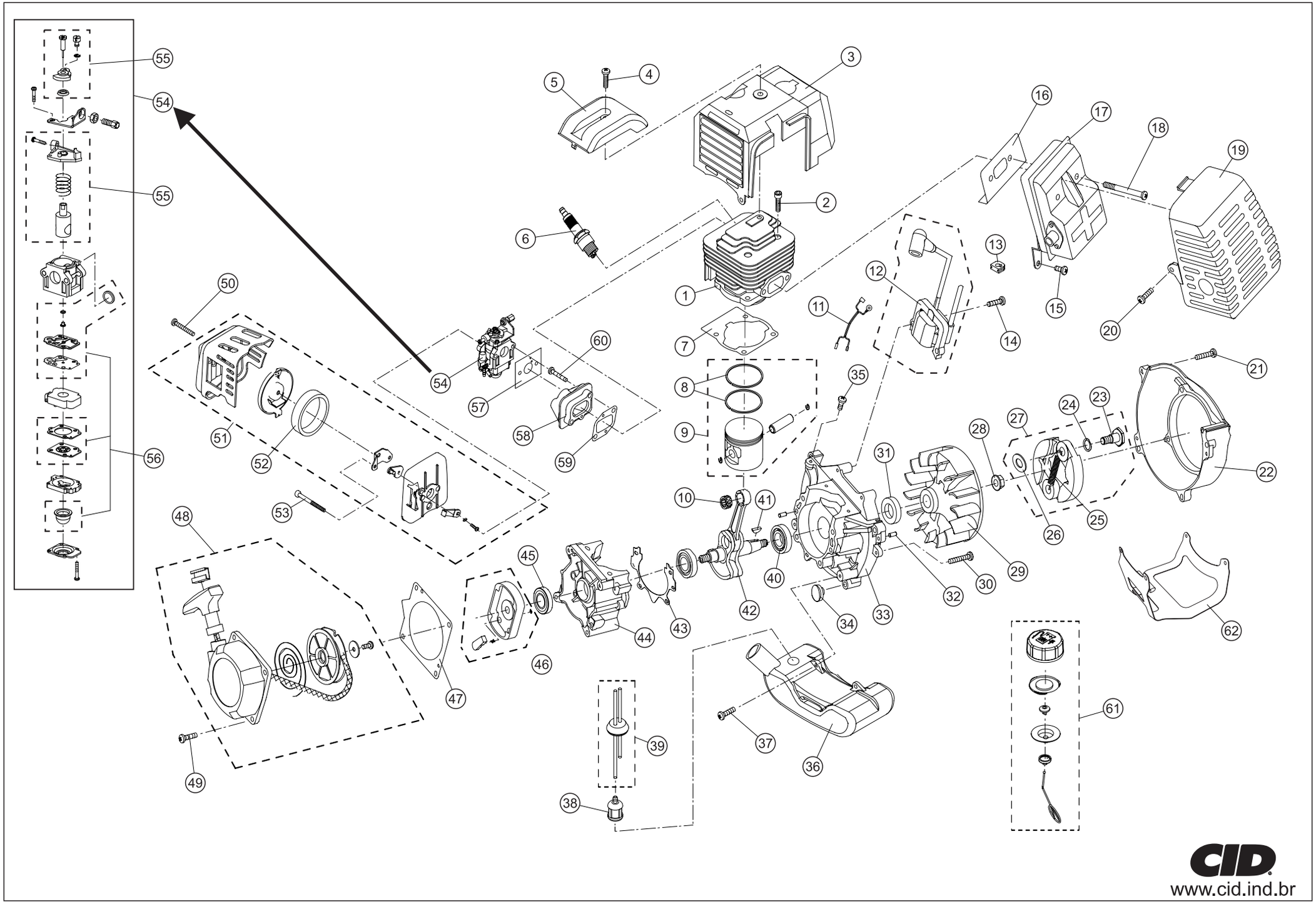
1
2
3
4
5
6
7
8
9
10
11
12
13
14
15
16
17
18
19
20
21
22
23
24
25
26
27
28
29
30
31
32
33
34
35
36
37
38
39
40
41
42
43
44
45
46
47
48
49
50
51
52
53
54
55
56
57
58
59
60
61
62
CID
www.cid.ind.br

ROÇADEIRA CID 430 SÉRIE A - MOTOR

POS.	CÓDIGO	QUANT.	DESCRIÇÃO
1	8116-0021	1	Cilindro 430 Série A
2	2135-0520	4	Paraf. Cab. Cilind. Sext. Int. M5 x 20 – Allen
3	8116-0022	1	Capa do motor 430/520 Série A
4	2135-0520	5	Paraf. Cab. Cilind. Sext. Int. M5 x 20 – Allen
5	8116-0024	1	Tampa superior preta 430/520 Série A
6	8116-0023	1	Vela de ignição 430/520 Série A
7	8116-0020	1	Junta do cilindro 430/520 Série A
8	8116-0065	1	Kit aneis 430 Série A
9	8116-0019	1	Pistao completo 430 Série A
10	8116-0018	1	Rolamento de agulha 430 Série A
11	8116-0015	1	Cabo do módulo de ignição 430/520 Série A
12	8116-0014	1	Modulo de ignicao 430/520 Série A
13	8116-0072	1	Passador 430/520 Série A
14	2135-0520	2	Paraf. Cab. Cilind. Sext. Int. M5 x 20 – Allen
15	2121-0512	2	Parafuso maq pn ph m5 x 12mm ZA
16	8116-0025	1	Junta do silencioso 430/520 Série A
17	8116-0026	1	Silencioso 430/520 Série A
18	2135-0655	2	Paraf. Cab. Cilind. Sext. Int. M6x55 – Allen ZP
19	8116-0027	1	Proteção do silencioso 430/520 Série A
20	2135-0520	1	Paraf. Cab. Cilind. Sext. Int. M5 x 20 – Allen
21	2135-0530	6	Paraf. Cab. Cilind. Sext. Int. M5x30 - Allen
22	8116-0017	1	Tampa do volante 430/520 Série A
23	8116-0073	2	Parafuso sex m8x23 embreagem rp zp 430/520 Série A
24	8116-0074	2	Arruela ondulada 0,5x10mm embreagem 430/520 Série A
25	8116-0075	1	Mola da embreagem 430/520 Série A
26	8116-0076	2	Arruela lisa m8 x 1,0mm zp embreagem 430/520 Série A
27	8116-0016	1	Embreagem 430/520 Série A
28	8116-0013	1	Porca do volante 430/520 Série A
29	8116-0012	1	Volante 430/520 Série A
30	2135-0530	4	Paraf. Cab. Cilind. Sext. Int. M5x30 - Allen
31	8116-0011	1	Retentor lado volante 430/520 Série A
32	8116-0009	2	Pino do bloco 430/520 Série A
33	8116-0010	1	Bloco lado volante 430/520 Série A
34	8116-0077	1	Encosto do tanque 430/520 Série A
35	2121-0512	3	Parafuso Máq PN PH M5 x 12mm ZA
36	8116-0037	1	Tanque 430/520 Série A
37	2135-0512	3	Paraf. Cab. Cilind. Sext. Int. M5x15 - Allen
38	8116-0036	1	Filtro de combustível 430/520 Série A
39	8116-0035	1	Kit mangueira 430/520 Série A
40	8116-0006	1	Rolamento do virabrequim 430/520 Série A
41	8116-0008	1	Chaveta do virabrequim 430/520 Série A

Revisão Anterior: -05/09/2018

DESENHO ILUSTRATIVO

POS.	CÓDIGO	QUANT.	DESCRIÇÃO
42	8116-0007	1	Virabrequim 430 Série A
43	8116-0005	1	Junta do carter 430/520 Série A
44	8116-0004	1	Bloco lado partida 430/520 Série A
45	8116-0003	1	Retentor lado partida 430/520 Série A
46	8116-0002	1	Arrastador 430/520 Série A
47	8116-0001	1	Junta defletora 430/520 Série A
48	8116-0034	1	Tampa de partida 430/520 Série A
49	2135-0520	5	Paraf. Cab. Cilind. Sext. Int. M5 x 20 – Allen
50	2135-0515	1	Paraf. Cab. Cilind. Sext. Int. M5x15 - Allen
51	8116-0032	1	Filtro de ar completo 430/520 Série A
52	8116-0033	1	Elemento filtrante 430/520 Série A
53	2135-0555	1	Paraf. Cab. Cilind. Sext. Int. M5x55 RP ZP - Allen
54	8116-0031	1	Carburador 430 Série A
55	8116-0068	1	Kit pistão do carburador 430/520 Série A
56	8116-0069	1	Kit reparo do carburador 430/520 Série A
57	8116-0030	1	Junta do carburador 430/520 Série A
58	8116-0029	1	Duto de ar 430/520 Série A
59	8116-0028	1	Junta isolante 430/520 Série A
60	2135-0525	2	Paraf. Cab. Cilind. Sext. Int. M5 x 25mm – Allen
61	8116-0038	1	Tampa do tanque 430/520 Série A
62	8116-0067	1	Suporte do tanque 430/520 Série A

Roçadeira CID 430 - Motor - Cód. 4702-0430 - REV. 12/03/2020